Montageanleitung Plaza 205/88 (302003, 302010, 302027), 215/88 (301716, 301723)

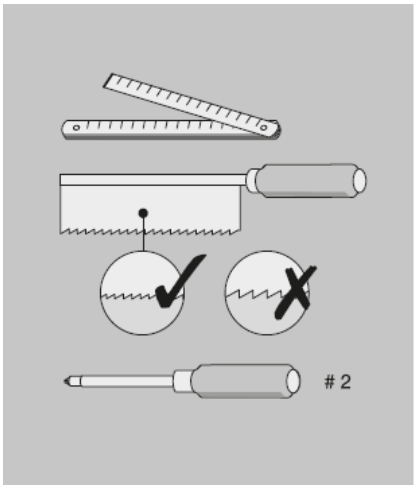

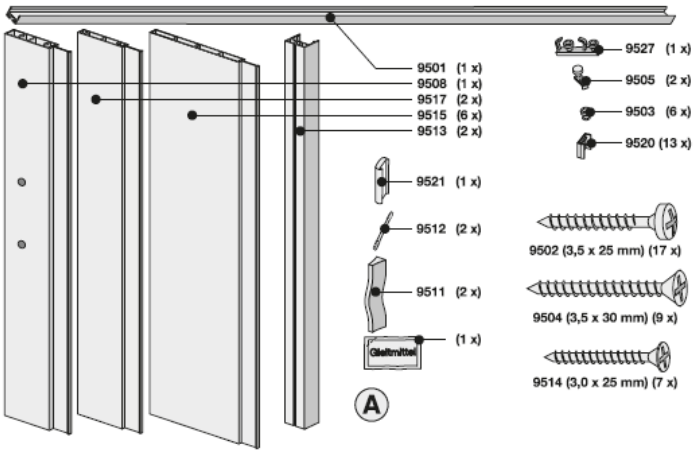

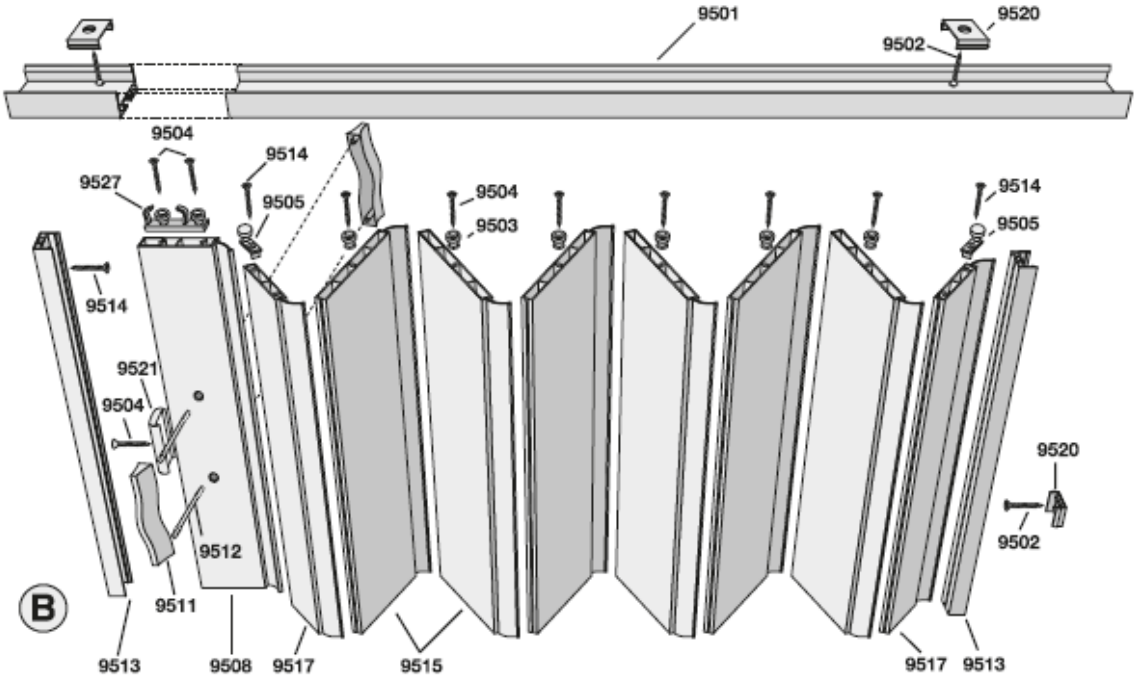

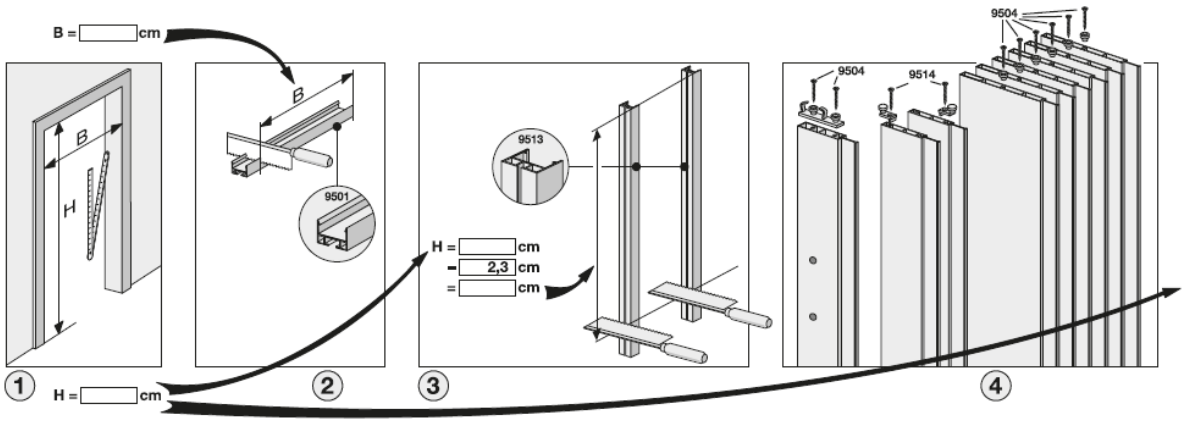

Montageanleitung Plaza 205/88 (302003, 302010, 302027), 215/88 (301716, 301723)

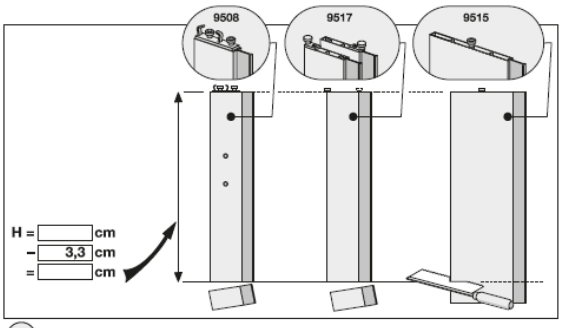

5

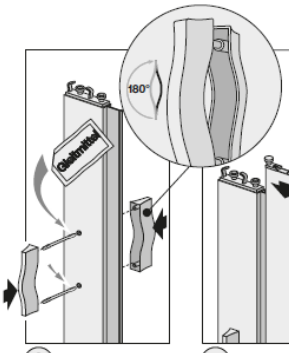

6

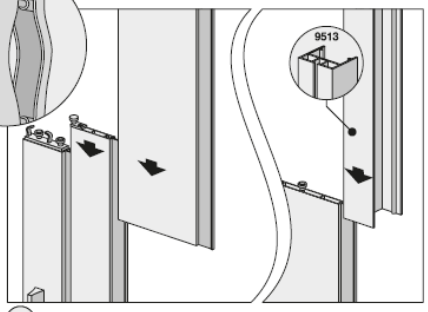

7

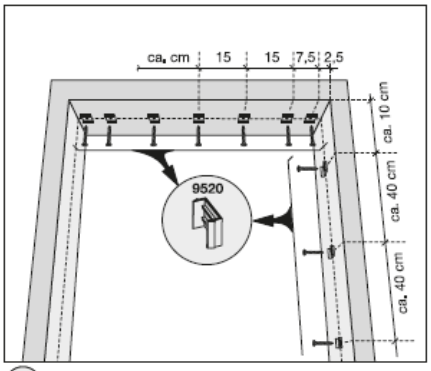

8

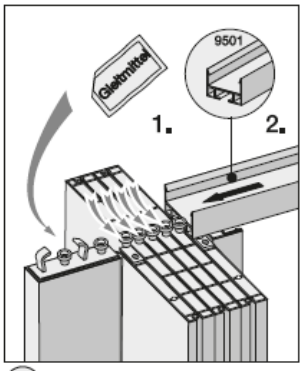

9

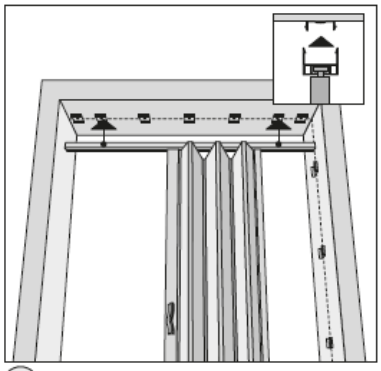

10

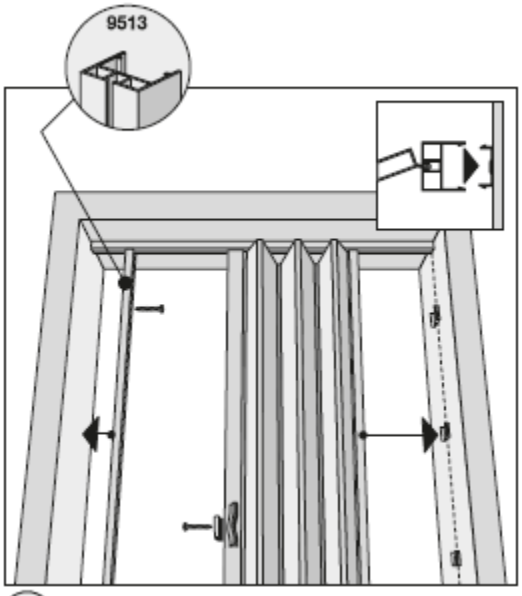

11

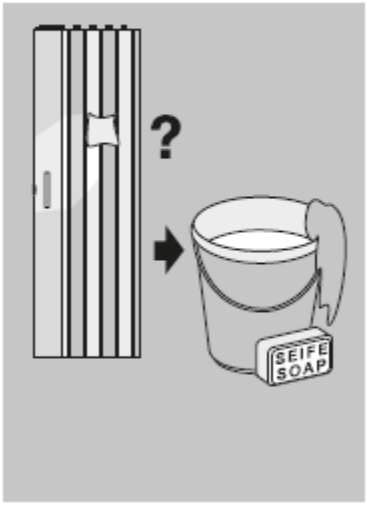

18.10.2012